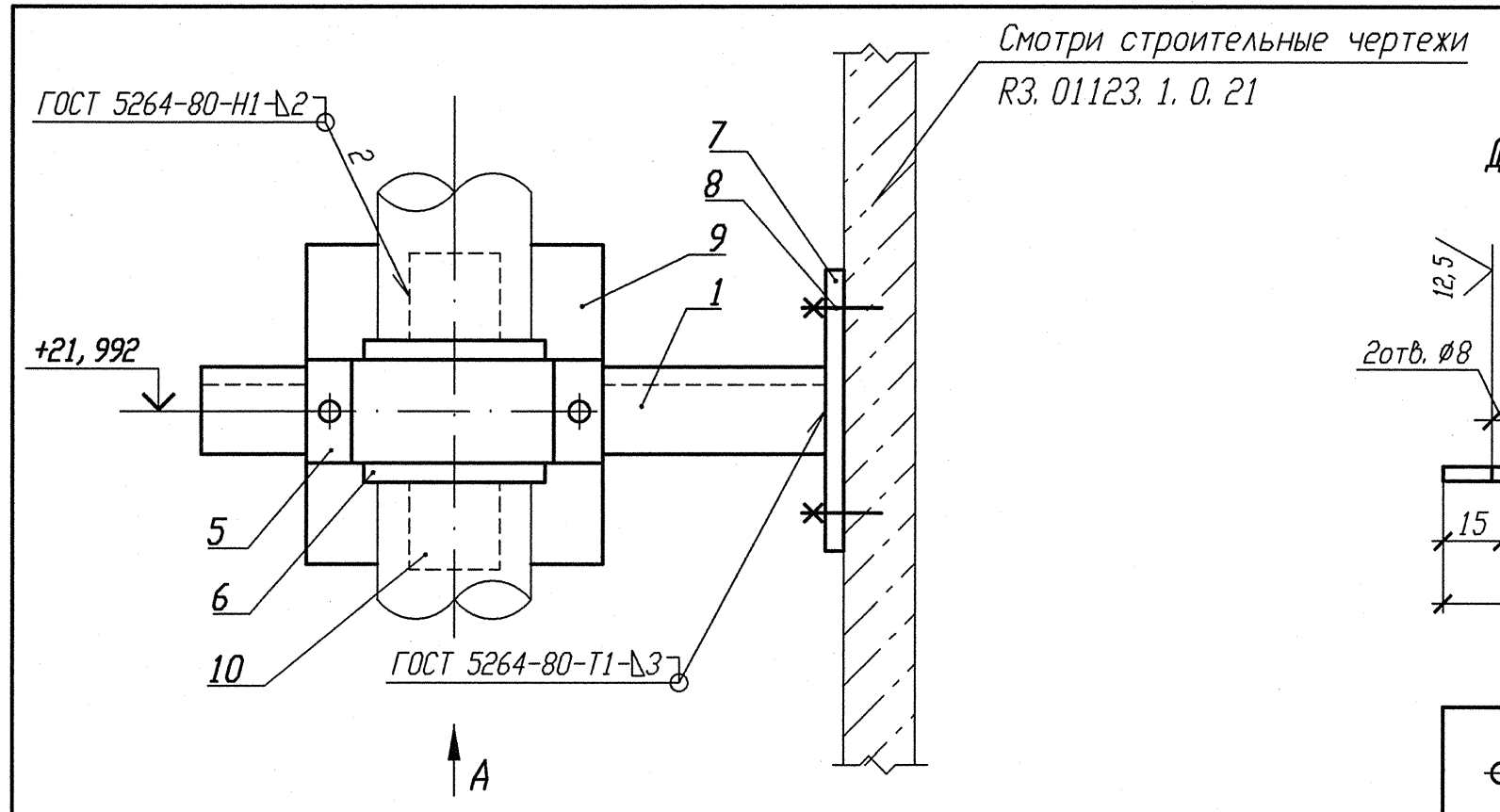

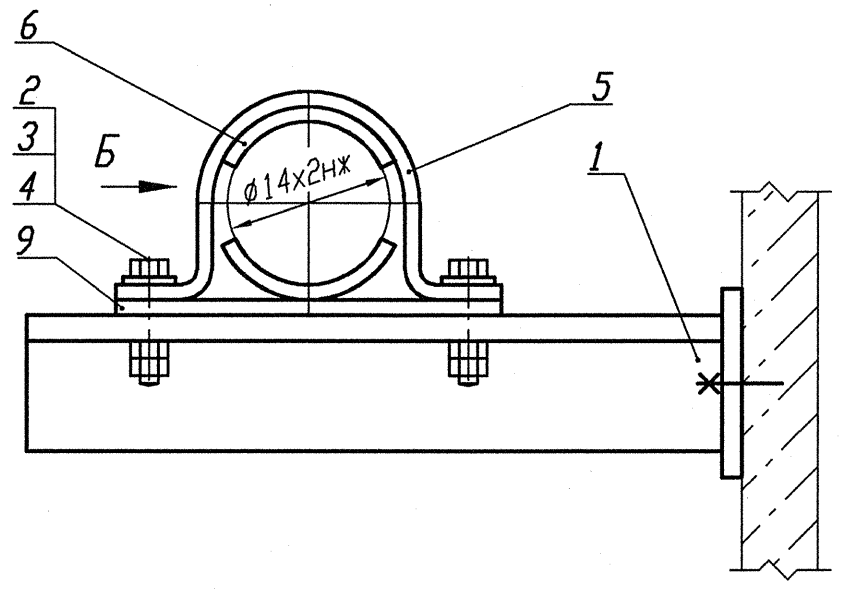

Деталь поз. 5 (Lp=100)

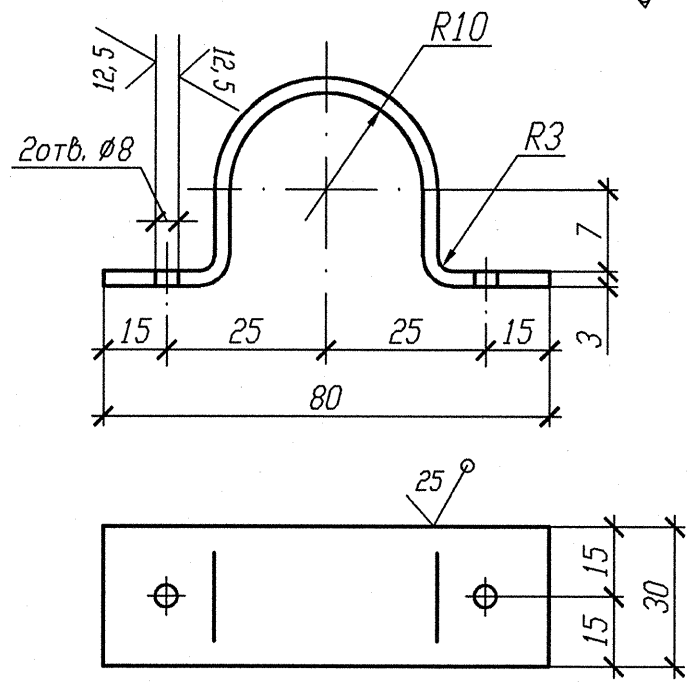

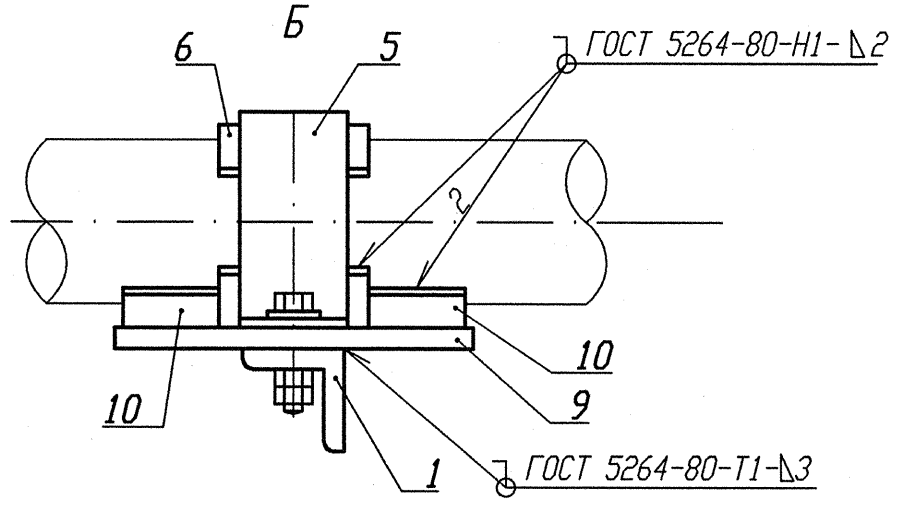

Деталь поз. 7

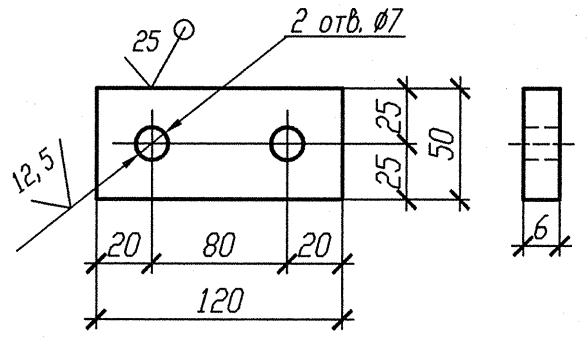

Деталь поз. 6

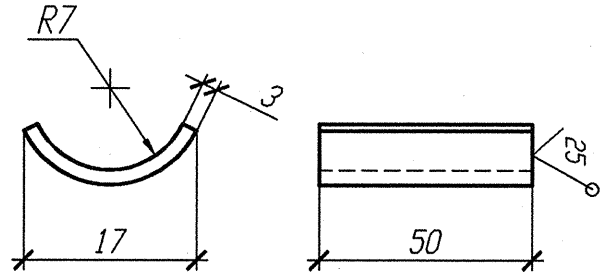

Деталь поз. 10

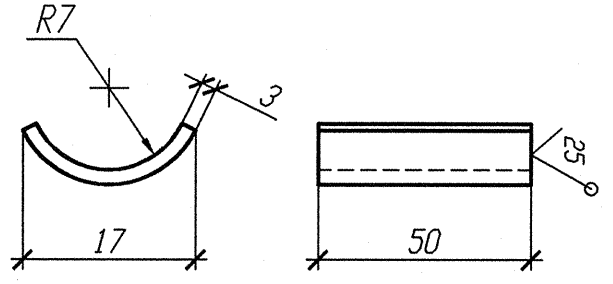

Спецификация деталей

Поз.	Обозначение	Наименование	Кол.	Материал	Масса, кг ед.	Масса, кг общ.	Примечание
1	ГОСТ 8509-93	Уголок В 50х50х5 l=250	1	Ст 3 пс 2-св ГОСТ 535-2005	0, 943	0, 943	
2	ГОСТ 7798-70	Болт М6-6gх30. 56. 35	2	35 ГОСТ 1050-88	0, 009	0, 018	
3	ГОСТ 11371-78	Шайба А. 6х2. 02. Ст3пс	2	ОК360В-2-IV-Ст3пс ГОСТ 16523-97	0, 0014	0, 0028	
4	ГОСТ 5915-70	Гайка М6-6Н. 8. 35	4	35 ГОСТ 1050-88	0, 0026	0, 0104	
5	БК-1998784	Полухомут Б-ПН-3х100х30	1	ОК360В-4-IV-Ст3сп-св ГОСТ 16523-97	0, 08	0, 08	
6	БК-1998785	Прокладка Б-ПН-3х22х50	2	12Х18Н10Т-М4г ГОСТ 5582-75	0, 03	0, 06	
7	ГОСТ 19903-74	Лист Б-ПН 6х120х50	1	Ст 3 сп 5-св ГОСТ 14637-89	0, 2826	0, 2826	
8	ГОСТ 28778-90	Болт БСР 6х65 У3	2	Сборный	0, 0319	0, 0638	
9	ГОСТ 19903-74	Лист Б-ПН 3х150х80	1	ОК360В-4-IV-Ст3сп-св ГОСТ 16523-97	0, 283	0, 283	
10	БК-1998786	Упор Б-ПН-3х22х50	2	12Х18Н10Т-М4г ГОСТ 5582-75	0, 03	0, 06	
	ГОСТ 2246-70	Проволока		СВ-04Х19Н11М3		-	
	ГОСТ 9467-75	Электроды		УОНИИ 13/45		-	
				Итого:		1, 804	

1 Привязку опоры смотри изометрический чертеж 3TV11Z45.
2 Сварку производить по ГОСТ 5264-80.
3 Отметка трубопровода подлежит уточнению в соответствии с уклоном трубопровода.
4 Спецификация составлена на одну опору.
5 Изготовить один комплект.

N опоры	Рабочее состояние						Холодное состояние						Сейсмическое состояние					
	Усилия, кН			Моменты, кН. м			Усилия, кН			Моменты, кН. м			Усилия, кН			Моменты, кН. м		
	Px	Py	Pz	Mx	My	Mz	Px	Py	Pz	Mx	My	Mz	Px	Py	Pz	Mx	My	Mz
3TV10Y259	-0, 079	-0, 035	-0, 015	-0, 001	-0, 029	0	-0, 011	-0, 003	-0, 063	0	-0, 002	0	0, 051	0, 014	0, 017	0, 005	0, 018	0

АРХИВНЫЙ ЭКЗЕМПЛЯР

Изм.	Кол. уч.	Лист	Ндок.	Подпись	Дата
Инж. 2к.		Случевская			12.02
Пров. инж. 1к.		Швабинский			12.02
Пров. вед. инж.		Махотина			12.02
Н. контр.		Красноярова			13.02

Инв. N подл. R3. 03732. 1. 0. 13
Лист 176

R3. TV10. 3095. 013. 03. 00. 094

Ростовская АЭС Блок 3

Реакторное отделение
Герметичная часть
Трубопроводы отбора проб
Pp больше 2. 2 МПа

Стадия	Лист	Листов
Р	1	1

Опора неподвижная
3TV10Y259

ОАО "НИАЭП"
2013

Инв. N подл. R3. 03732. 1. 0. 13 | Подп. и дата 12.03.13 | Взам. инв. N